# 第30回　全国高等学校女子ソフトボール選抜大会

【期日】平成24年3月18日（日）～21日（水）　【会場】揖斐川健康広場ビッグランド・市場グラウンド（岐阜県揖斐郡揖斐川町）

## 組み合わせと試合結果　［ 更新日時 ： 平成24年3月21日（水） 13:13 ］

| 試合開始予定時刻 | |
|---|---|
| 第1試合 | 9:00～ |
| 第2試合 | 11:00～ |
| 第3試合 | 13:00～ |
| 第4試合 | 15:00～ |

| 試　合　会　場 | |
|---|---|
| A球場 | 揖斐川健康広場ビッグランドA |
| B球場 | 揖斐川健康広場ビッグランドB |
| C球場 | 市場グラウンド西面 |
| D球場 | 市場グラウンド東面 |

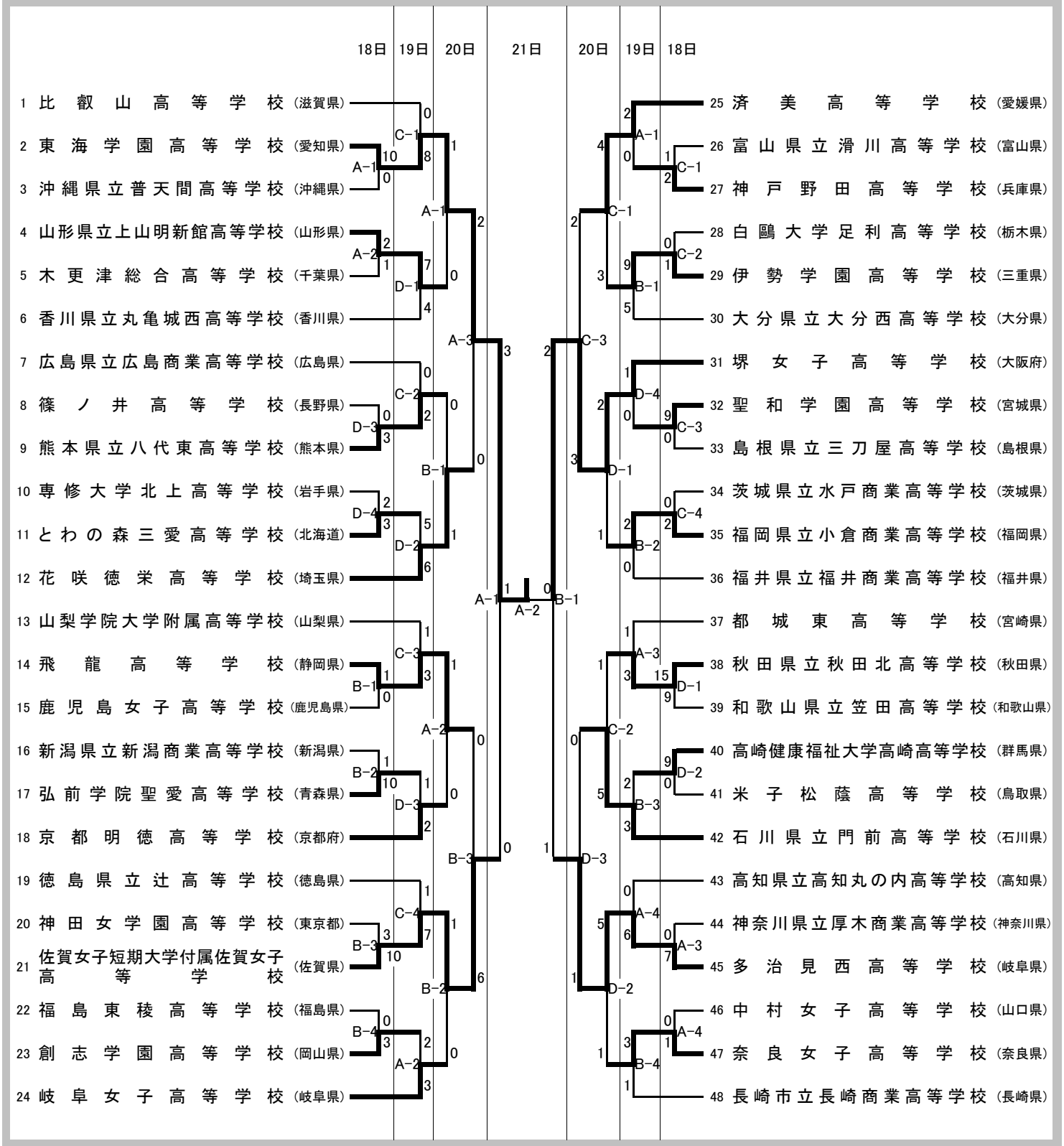


揖斐川町